AICI ENGINEERING
Via Cesare Battisti, 53 - 87100 Cosenza

CSQ IQNET

AGENZIA DEL DEMANIO
Direzione Regionale Calabria
AGENZIA del DEMANIO

PROGETTO PRELIMINARE ☐ **PROGETTO DEFINITIVO** ☐ **PROGETTO ESECUTIVO** ■

OGGETTO: **Progettazione definitiva ed esecutiva, coordinamento della sicurezza in fase di progettazione e di esecuzione, direzione lavori, contabilità dei lavori ed accatastamento, finalizzati al completamento e all'ampliamento del polifunzionale "Manganelli" per la nuova sede del XI Reparto mobile della Polizia di Stato, in Reggio Calabria, Località Santa Caterina.**

UBICAZIONE: **Località Santa Caterina - Reggio Calabria**
COMMITTENTE: **Agenzia del Demanio - Direzione Regionale Calabria**

CODICE CIG: 7121966045 **CODICE CUP: G36D17000000001**

PROGETTO IMPIANTI Elettrico e Speciali

REV	DATA	MODIFICA	DESEGNATORE/COMPILATORE:
00	29/11/2018	Prima Emissione	Ing. Mauro GUIDERIERO
01	05/01/2019	Modifiche a seguito di verifica RINA	VERIFICATO DA: Ing. Bruno MATTIA
			APPROVATO DA: Arch. Valentina TROPEANO

CODICE D'IDENTIFICAZIONE **ELABORATO**

- **Schemi Impianto elettrico MT**

05/17- IE.EG01 /**01**

OPEN BIM

IL RESPONSABILE DEL PROCEDIMENTO
Ing. Salvatore CONSTITINO

IL COORDINATORE DELLA SICUREZZA IN FASE DI PROGETTAZIONE
Arch. Valentina TROPEANO

RESPONSABILI
RESPONSABILE PROGETTAZIONE ARCHITTONICA
Arch. Gianfranco FICORILLO
RESPONSABILE PROGETTAZIONE STRUTTURALE
Ing. Carlo CARLETTI
RESPONSABILE PROGETTAZIONE OPERE STRUTTURALI
Geom. Carmine MAZZAROTTO
RESPONSABILE PROGETTAZIONE IMPIANTI MECCANICI
Ing. Mauro GUIDERIERO
RESPONSABILE PROGETTAZIONE IMPIANTI ELETTRICI
Ing. Mauro GUIDERIERO
RESPONSABILE PROGETTAZIONE SICUREZZA
Arch. Patrizia DARRA

PROGETTISTA RESPONSABILE COORDINATORE
Arch. Valentina TROPEANO

GRUPPO DI LAVORO
Ing. Antonio GRAZIANO
Ing. Giuseppe MARTELLO
Ing. Fabrizio MALLAMACI
Ing. Domenico DE MATTIA
Geom. Carlo Alberto TUCCI
Arch. Ivan GUERRIERO
Arch. Stanislao SACCADIO
Geom. Giovanni Battista LAMANNA
Geom. Franco MIRARCHI
Geom. Angelo Antonio D'ERCOLE

CONSULENTI SCIENTIFICI
Prof. Ing. Luigi PETTI
Prof. Geol. Francesco Maria GUADAGNO

ACI Engineering srl
Sede : via Roma n° 10 - 43030 Montefredane (AV)
Tel. 0825 1928305 - Fax 0825 1928305 - www.aici.it
e-mail : aicien@gmail.com - info@aiciengineering.it - aicien@pec.it
P. IVA: 02445250646 - Capitale sociale € 10.000,00
Iscritta al R.E.A. Avellino C.C.I.A.A. di Avellino n. 156442

ASSOCIATO
OICE
associazione delle organizzazioni di ingegneria, di architettura e di consulenza tecnica italiane

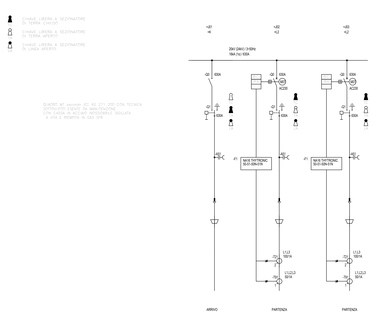

Ente/Committente:	Caserma polifunzionale "Manganelli"	Dis. n° Dwg no:	Data Date:				
Completore Unit:	SCHEMA ELETTRICO SCOMPARTI MT	Elaborato Designer:	Approvato Approval:				
Descrizione Descriptio:	Schema Unifilare						
Località Plant location:	REGGIO CALABRIA	Codice n° Contract no:	Scala Scale:	FOGLIO 1 DI 3 SHEET	REV.	MODIFICA	DATA / FIRMA

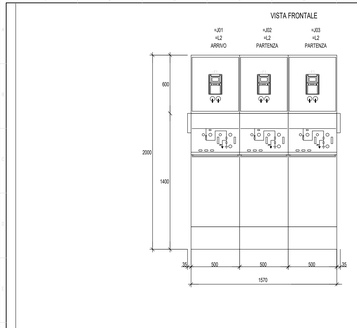

Ente/Committente:	Caserma polifunzionale "Manganelli"	Dis. n° Dwg no:	Data Date:				
Completore Unit:	SCHEMA ELETTRICO SCOMPARTI MT	Elaborato Designer:	Approvato Approval:				
Descrizione Descriptio:	Schema Unifilare						
Località Plant location:	REGGIO CALABRIA	Codice n° Contract no:	Scala Scale:	FOGLIO 2 DI 3 SHEET	REV.	MODIFICA	DATA / FIRMA

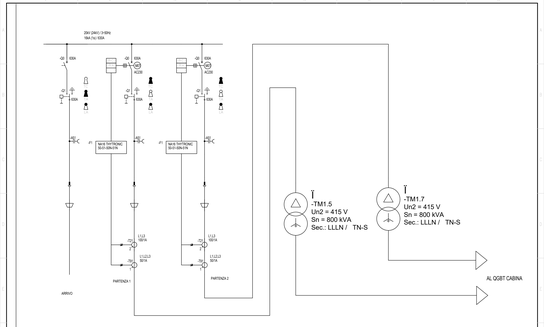

Ente/Committente:	Caserma polifunzionale "Manganelli"	Dis. n° Dwg no:	Data Date:				
Completore Unit:	SCHEMA ELETTRICO SCOMPARTI MT	Elaborato Designer:	Approvato Approval:				
Descrizione Descriptio:	Distribuzione						
Località Plant location:	REGGIO CALABRIA	Codice n° Contract no:	Scala Scale:	FOGLIO 3 DI 3 SHEET	REV.	MODIFICA	DATA / FIRMA

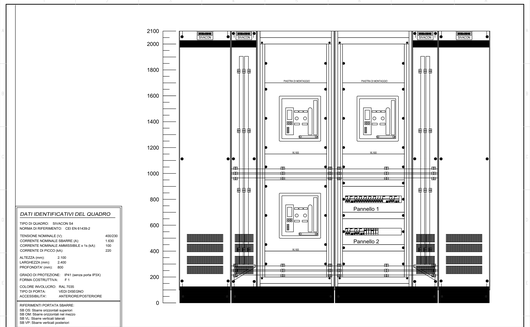
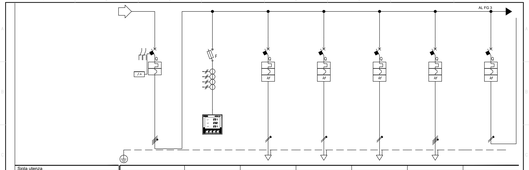
Ente/Committente:	Caserma polifunzionale "Manganelli"	Dis. n° Dwg no:	Data Date:				
Completore Unit:	QUADRO GENERALE BT DI CABINA	Elaborato Designer:	Approvato Approval:				
Descrizione Descriptio:	Fronte Quadro						
Località Plant location:	REGGIO CALABRIA	Codice n° Contract no:	Scala Scale:	FOGLIO 1 DI 4 SHEET	REV.	MODIFICA	DATA / FIRMA